803

Гусеничные экскаваторы с выносом задней части

803 – Маленький гигант.

Экскаватор 803 - это самый малогабаритный экскаватор Wacker Neuson, но его небольшая величина компенсируется мощностью. Его компактные размеры, ширина всего лишь 700 мм, делает его идеальным для работ по сносу и реконструкции внутри зданий. Резиновые гусеницы не повреждают полы и он может легко проходить через дверные проемы. Особое внимание уделено функциональным возможностям гидравлической системы. Типовая вспомогательная гидравлическая система позволяет работать с различным навесным гидравлическим оборудованием, таким как гидравлический отбойный молоток Wacker Neuson.

- Поистине профессиональные характеристики. Хорошо зарекомендовавший себя 3-цилиндровый дизельный двигатель - это самый настоящий источник энергии, эффективный, экономичный и надежный.
- Вспомогательная гидравлическая система одностороннего действия входит в типовую комплектацию. Она идеально работает с гидравлическим отбойным молотком Wacker Neuson.
- Складной отвал всегда подсоединен к машине и может быть использован в любой момент.
- Гидравлическая раздвижная телескопическая рама ходовой части с габаритной шириной 860 мм придает дополнительную устойчивость. Она может быть сдвинута до ширины 700 мм за минимальное время.

- Чрезвычайно прочная конструкция

Технические характеристики

Рабочие параметры	
Транспортный вес мин.	931 кг
Рабочая масса	1.029 - 1.089 кг
Разрывное усилие макс.	4,5 кН
Усилие подъема макс.	8,9 кН
Глубина черпания макс.	1.763 мм
Высота разгрузки	2012 - 2035 мм
Радиус черпания макс.	3.090 мм
Число оборотов поворотной платформы	8 1/мин
Д x Ш x В	2828 x 700 x 2261 мм
Параметры двигателя	
Изготовитель двигателя	Yanmar
Тип двигателя	3TNV70
двигатель	3-цилиндровый дизельный двигатель с водяным охлаждением
Рабочий объем	854 см^3
Число оборотов	2.100 1/мин
Мощность двигателя в соотв. с ISO	9,6 кВт
аккумулятор	20 Ач
Объем бака	7 л
Гидравлическая установка	
Рабочий насос	2 шестеренчатых насоса
Производительность подачи	10,7 л/мин
Рабочее давление для рабочей и тяговой гидравлики	170 бар
Рабочее давление Поворотный механизм	70 бар
Число оборотов платформы	8 1/мин
гидравлический бак	14 л
комплект колес	
Скорость передвижения	1,8 км/ч
Ширина гусеницы	180 мм
Дорожный просвет	132 мм
Отвальный щит	
Ширина мин.	700 мм
Высота	200 мм
Уровень шума	

уровень шума (LwA) в соотв. с 2000/14/EC	93 дБ(A)
Кабина - уровень звукового давления LpA	77 дБ(A)

Размеры

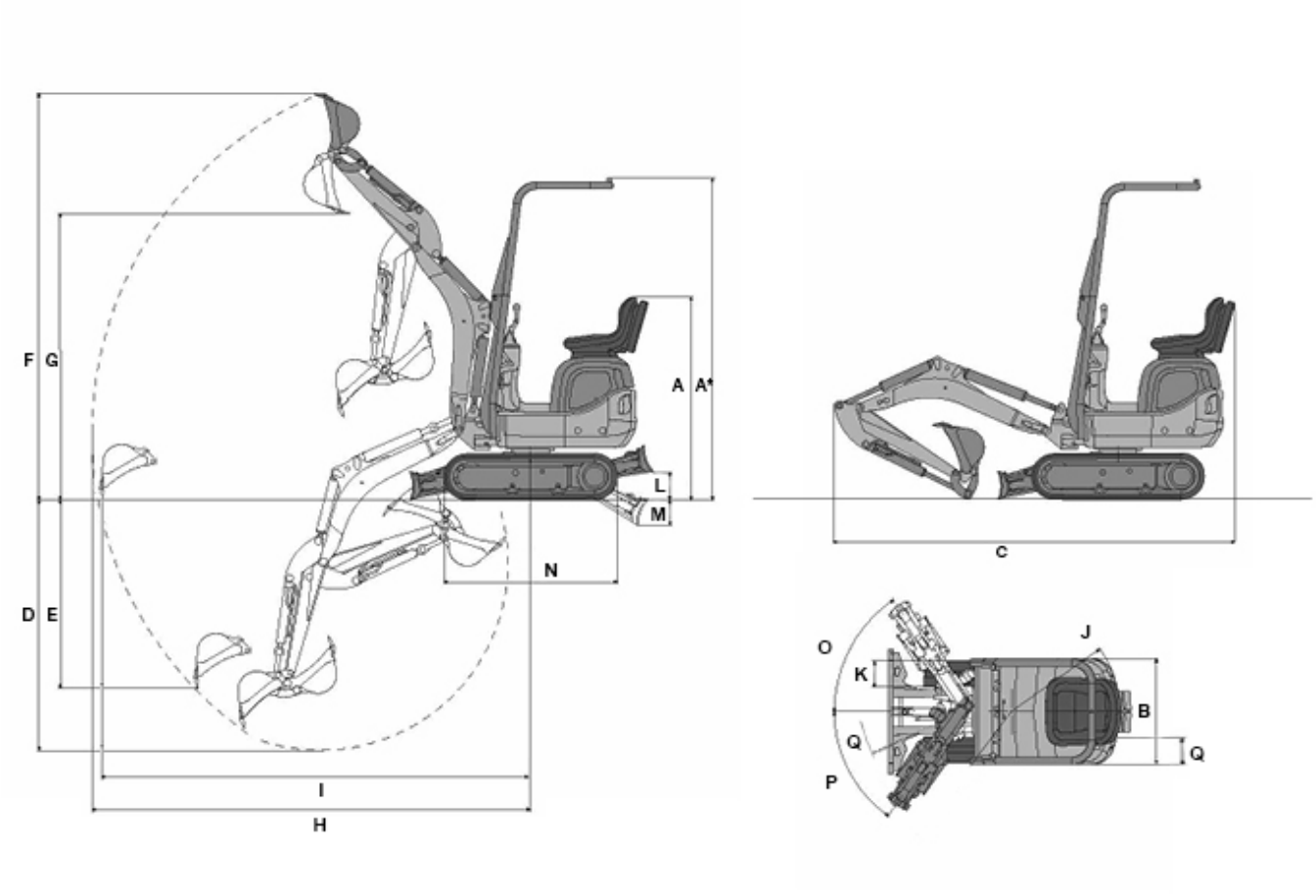

A*	Высота	2.261 мм
A	Высота	1.427 мм
B	Ширина платформы	730 мм
B	Ширина Ширина ходовой части в сдвинутом состоянии	700 мм
B	Ширина Ширина ходовой части в раздвинутом состоянии	860 мм
C	Транспортировочная длина (рукоять опущена)	2.828 мм
D	Глубина черпания макс.	1.763 мм
E	Глубина копания Макс.	1.320 мм
F	Высота копания Макс.	2.863 мм
G	Высота разгрузки макс.	2.012 мм

H	Радиус черпания макс. в нижней части	3.090 мм
I	Радиус действия Макс. вылета на уровне грунта	3.028 мм
J	Радиус поворота задней части	747 мм
K	Перемещение стрелы макс. (от центра ковша, вправо)	245 мм
K	Перемещение стрелы макс. (от центра ковша, влево)	283 мм
L	Высота подъема (отвала выше уровня грунта)	197 мм
M	Глубина копания (отвала выше уровня грунта)	174 мм
N	Длина ходовой части	1.220 мм
O	Угол поворота макс.(системы рукояти вправо)	56 °
P	Угол поворота макс. (системы рукояти влево)	55 °
Q	Ширина гусеницы	180 мм
R	Радиус поворота стрелы задней части поворота заднего свеса	1.085 мм

Примечание
Обратите внимание, что доступность различных видов оборудования может варьироваться в зависимости от страны, в которой находится заказчик. Вполне возможно, что определенная информация или выпускаемый продукт могут быть недоступны в вашей стране. Более точная информация о мощности двигателя приведена в руководстве по эксплуатации; фактическая отдаваемая мощность может изменяться в зависимости от условий эксплуатации.
За исключением ошибок и пропусков. Изображения.
Copyright © 2018 Wacker Neuson SE.